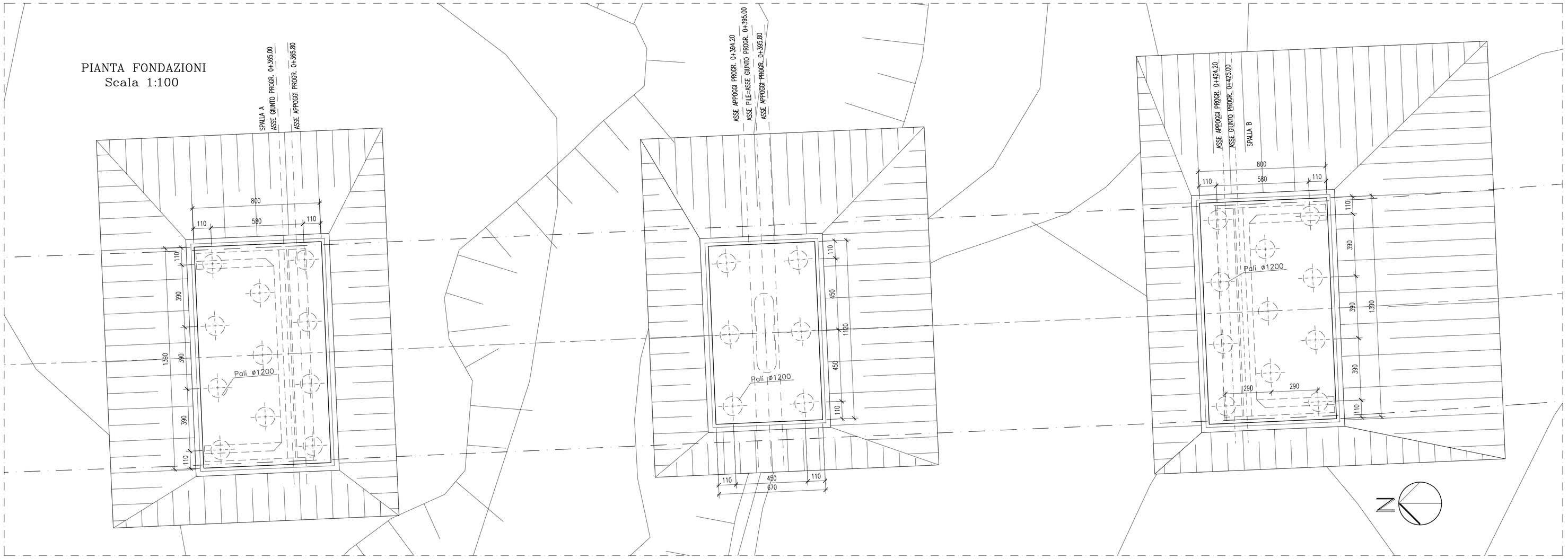

SEZIONE TRASVERSALE A–A
Scala 1:100

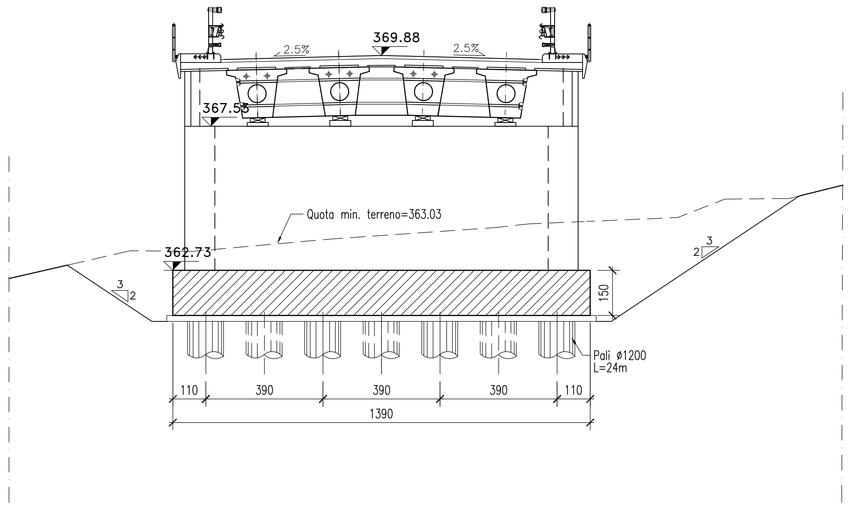

SEZIONE TRASVERSALE B–B
Scala 1:100

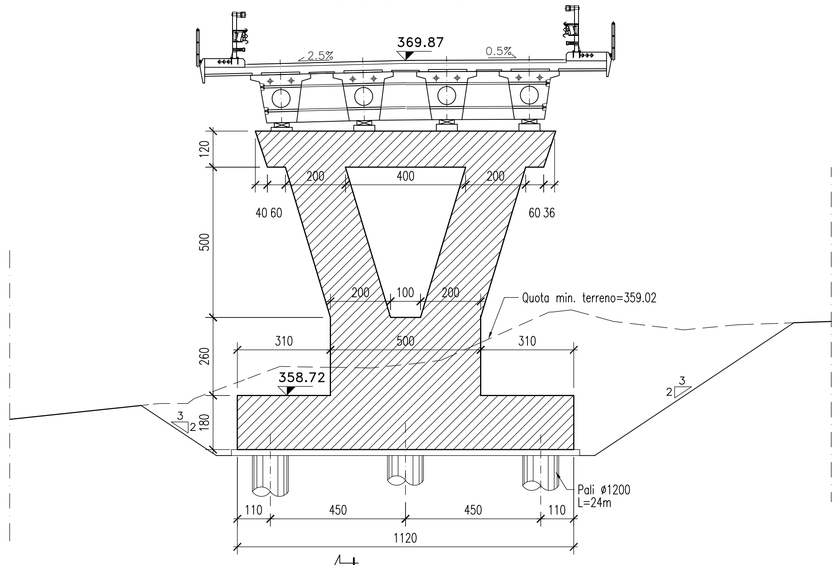

SEZIONE TRASVERSALE C–C
Scala 1:100

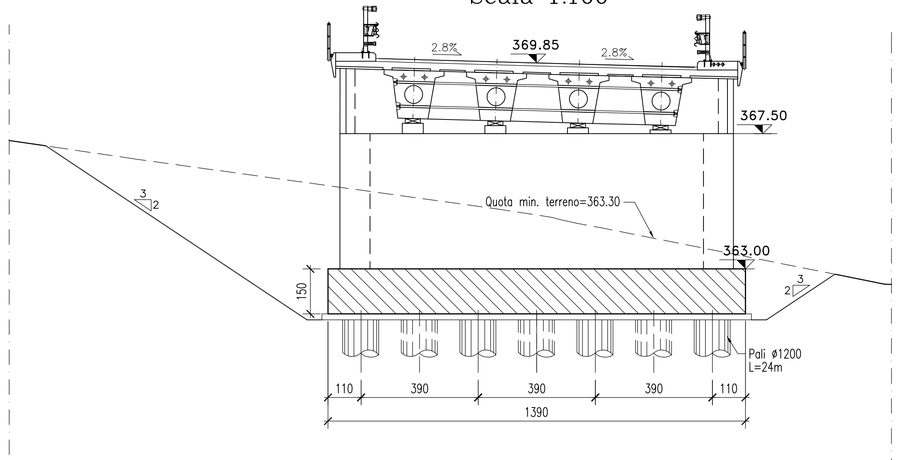

SEZIONE LONGITUDINALE
Scala 1:100

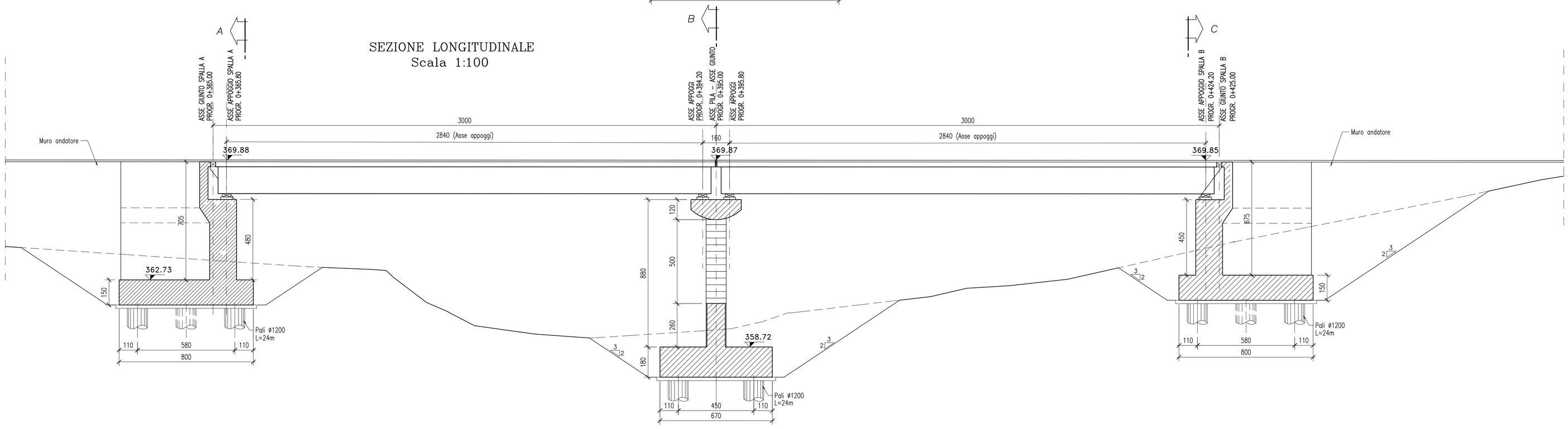

Materiali:

CALCESTRUZZO MAGRONE	Rck >=15 MPa
CALCESTRUZZO PALI	Rck >=25 MPa classe minima di consistenza S5 rapporto A/C <=0.5
CALCESTRUZZO ELEVAZIONE SPALLE	Rck >=35 MPa classe minima di consistenza S4 rapporto A/C <=0.5
CALCESTRUZZO FONDAZIONE SPALLE	Rck >=35 MPa classe minima di consistenza S3 rapporto A/C <=0.5
CALCESTRUZZO PILE	Rck >=40 MPa
CALCESTRUZZO TRAVI PREFABBRICATE	Rck >=55 MPa Rckj >=45 MPa classe minima di consistenza S5 rapporto A/C <=0.40
CALCESTRUZZO SOLETTA , TRASVERSI E PREDALLE	Rck >=40 MPa classe minima di consistenza S4 rapporto A/C <=0.5
ACCIAIO PER C.A.P. TRAVE	Trefoli ø0.6" Super fptk = 1860 MPa fp(0.1)k = 1600 MPa Trattamento di stabilizzazione
ACCIAIO PER C.A.P. TRASVERSI	Trefoli ø0.6" fptk = 1860 MPa fp(0.1)k = 1600 MPa Trattamento di stabilizzazione
ACCIAIO per C.A.	FeB 44K controllato in stabilimento saldabile

PROVINCIA DI CHIETI

PROGETTO DEFINITIVO

ADEGUAMENTO DELLE S.S. 81–84
TRATTO GUARDIAGRELE–EST
INNESTO S.S. 652 "VAL DI SANGRO"

LOTTO

RESPONSABILE PROGETTAZIONE:
Dott. Ing. Fabrizio Besozzi
Iscritto Albo Ingegneri Provincia di Roma n° 15126

I PROGETTISTI:
Dott. Ing. Fabrizio Besozzi
Iscritto Albo Ingegneri Provincia di Roma n° 15126
Prof. Dott. Ing. Marco Petrangeli
Iscritto Albo Ingegneri Provincia di Roma n° 18744
Dott. Ing. Giovanni Zallocco
Iscritto Albo Ingegneri Provincia di Roma n° 5745

COORDINAMENTO ATTIVITA' IN LOCO:
Dott. Arch. Mariano Strizzi
Iscritto Albo Architetti Provincia di Chieti n° 97

PROGETTAZIONE:
A.T.I.
mandataria
SILEC S.p.A.
Divisione Progettazione e Studi
SELPRO
mandanti
GERREGI
TECNOPROJECT

EM./RE.	DATA	DESCRIZIONE	REDATTO	CONTR.	APPROV.
A	OTTOBRE'03	EMISSIONE	CICCOZZI	G.USAI	M.PETRANGELI

OPERE D'ARTE MAGGIORI
Viadotti
Viadotto Guardiagrele
FONDAZIONI – Pianta e sezioni scavi

SCALA : 1:100

CODICE IDENTIFICATIVO :

FASE/LOTTO	DOC.	OPERA/DISCIPLINA	PROGR.	REV.
D 1	B A	V I 0 2	0 0 1	A